# Maskinfot

Gängstång, ej justerbar, stål

RoHS

VERSIONER
- Typ **KS**: med antistatiskt glidskydd
- Typ **KR**: med glidskydd

Stål **ST**
- Draghållfasthet klass 5.8
- förzinkat, blåpassiverat
- Sexkantsmutter ISO 4035, förzinkat stål, blåpassiverat

Plastskydd:

Typ **KS**
Acetalplast baserad (POM) teknopolymer.
vit (naturlig färg) RAL 9001

Typ **KR**
Termoplastisk elastomer (TPE).
73 shore A ≈, svart

INFORMATION
Maskinfot GN 339 används för tillämpningar där det inte krävs någon ledad länk mellan fot och justerskruv.
De har därför fördelen av att ha en lägre höjd.
Det ej glidskyddade och/eller det glidskyddade plastskyddet är säkert fastsatt i foten.



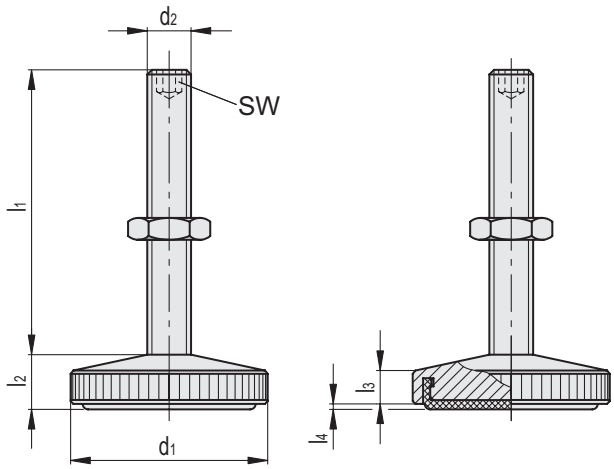


**GN 339-KS**

| Kod | Benämning | d1 | d2 | l1 | l2 | l3 | l4 | sw | Statisk belastning [KN] | ⚖ |
|---|---|---|---|---|---|---|---|---|---|---|
| GN.74654 | GN 339-29-M6-30-KS-ST | 29 | M 6 | 30 | 8 | 5 | 0.4 | 3 | 6 | 34 |
| GN.74658 | GN 339-29-M6-45-KS-ST | 29 | M 6 | 45 | 8 | 5 | 0.4 | 3 | 6 | 36 |
| GN.74662 | GN 339-29-M8-35-KS-ST | 29 | M 8 | 35 | 8 | 5 | 0.4 | 4 | 13 | 38 |
| GN.74666 | GN 339-29-M8-55-KS-ST | 29 | M 8 | 55 | 8 | 5 | 0.4 | 4 | 13 | 48 |
| GN.74674 | GN 339-36-M8-40-KS-ST | 36 | M 8 | 40 | 9 | 6 | 0.5 | 4 | 13 | 64 |
| GN.74678 | GN 339-36-M8-65-KS-ST | 36 | M 8 | 65 | 9 | 6 | 0.5 | 4 | 13 | 72 |
| GN.74682 | GN 339-36-M10-45-KS-ST | 36 | M 10 | 45 | 9 | 6 | 0.5 | 5 | 18 | 78 |
| GN.74686 | GN 339-36-M10-70-KS-ST | 36 | M 10 | 70 | 9 | 6 | 0.5 | 5 | 18 | 88 |

**GN 339-KR**

| Kod | Benämning | d1 | d2 | l1 | l2 | l3 | l4 | sw | Statisk belastning [KN] | ⚖ |
|---|---|---|---|---|---|---|---|---|---|---|
| GN.74652 | GN 339-29-M6-30-KR-ST | 29 | M 6 | 30 | 8 | 5 | 0.4 | 3 | 6 | 30 |
| GN.74656 | GN 339-29-M6-45-KR-ST | 29 | M 6 | 45 | 8 | 5 | 0.4 | 3 | 6 | 32 |
| GN.74660 | GN 339-29-M8-35-KR-ST | 29 | M 8 | 35 | 8 | 5 | 0.4 | 4 | 13 | 37 |
| GN.74664 | GN 339-29-M8-55-KR-ST | 29 | M 8 | 55 | 8 | 5 | 0.4 | 4 | 13 | 43 |
| GN.74672 | GN 339-36-M8-40-KR-ST | 36 | M 8 | 40 | 9 | 6 | 0.5 | 4 | 13 | 56 |
| GN.74676 | GN 339-36-M8-65-KR-ST | 36 | M 8 | 65 | 9 | 6 | 0.5 | 4 | 13 | 65 |
| GN.74680 | GN 339-36-M10-45-KR-ST | 36 | M 10 | 45 | 9 | 6 | 0.5 | 5 | 18 | 60 |
| GN.74684 | GN 339-36-M10-70-KR-ST | 36 | M 10 | 70 | 9 | 6 | 0.5 | 5 | 18 | 80 |





elesa 6/2025

Alla design rättigheter förbehållna i enlighet med lagen. Ange alltid källan vid reproduktion av våra ritningar.

Ganter Norm